Väikekaubariiuli S90

paigaldusjuhend_ EST



Constructor Finland Oy
Sauvonrinne 12
FI-08500 Lohja
Soome

Tel:+358 19 36251

sales@kasten.fi
www.kasten.fi

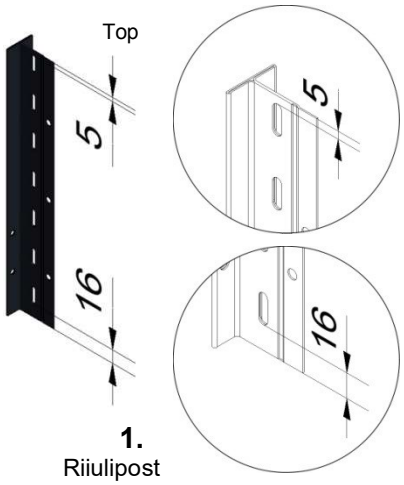

1.
Riiulipost

Tagumisel postil on augud tagatoestuse jaoks



2.
Kinnitage alusplaat M6x12 kruvi ja mutriga posti külge.



3.
Kinnitage tugiplaadid M6x12 kruvide ja mutritega postide külge.



4.
Riiuliraami lihtsamaks kokkupanekuks kasutage töölauda

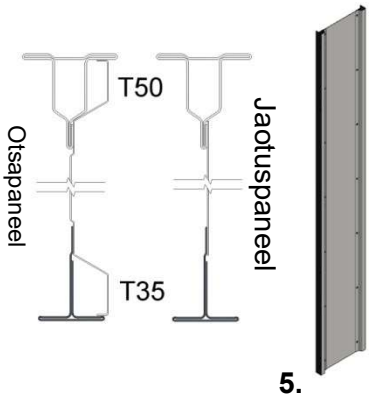

5.
Külgraami otsaseinad kinnitada M6x12 kruvid ja mutritega u 650 mm tsentritesse.
Otsa-ja vaheseinte kasutamisel ei ole vajalik kasutada tugiplaate



6.
Asetage riiulikandurid iga püsttala ülemisse auku või sinna, kuhu soovite ülemist riiulit. Soovi korral on need võimalik hiljem teisaldada.
Ühele kandurile saab asetada plaadi mõlemalt poolt posti. Kui soovi erikõrgusi kasutada, siis vajalik lisakanduritele



7.
Toetage üks riiuliraam seina vastu ja asetage ülemine riiul paika
.



8.
Asetage riiuliklandurite abil oma kohale alumine riiul. Märkus: Sokli vajamisel asetatakse see eesmiste püsttalade vahele ja alumise riiuli alla.



9.
Pange tagumised toestused paika M6x12 kruvide ja mutritega. Jälgige diagonaali latis oleva augu suunda.
Lisainfo saamiseks vt Joonis 14

TAGAPANEEL



10.
Kinnitage tagapaneeli alumine osa nelja M6x12 mm kruvi ja mutriga neljast nurgast. Tagapaneelide kasutamisel ei ole tagumisi diagonaale vaja.

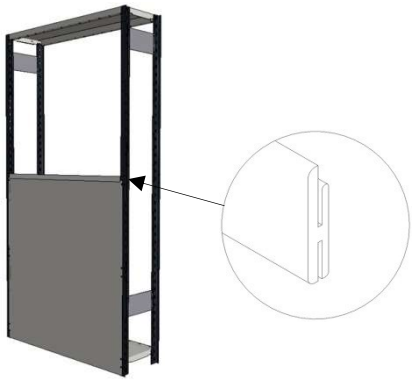

11.
Asetage plastmassist ühendusriba oma kohale.

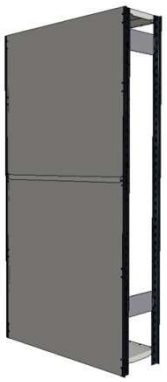

12.
Asetage tagapaneeli ülemine osa oma kohale ja kinnitage see nelja M6x12 mm kruvi ja mutriga paika.

KAHEPOOLSE KASUTUSEGA RIIULID



13.
Ühendage kaks riiulimoodulit omavahel kokku nii et tagapostid on omavahel koos

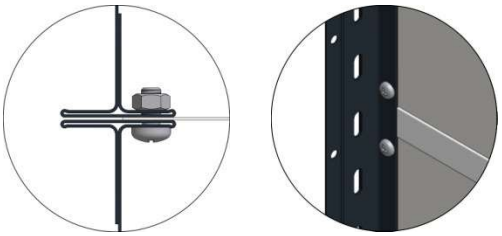

14.
Tagatoestus ja -seinad on M6x12 mm kruvide ja mutritega tagumiste postide vahele



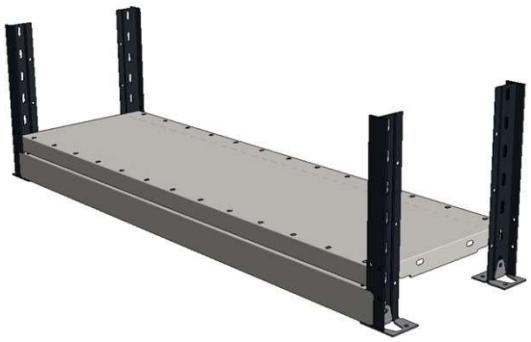

16.
Sokli vajamisel on see asetatud eesmiste postide vahele ja alumise riiuli alla.

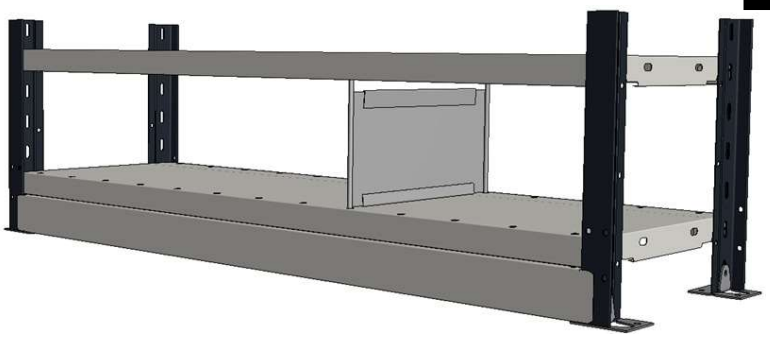

17.
Riiulijagaja tuleks panna paika nii, et lühemad otsad jäävad allapoole.

Tagatoestuse ja tugiplaatide paigalduseskeem

H=2020mm

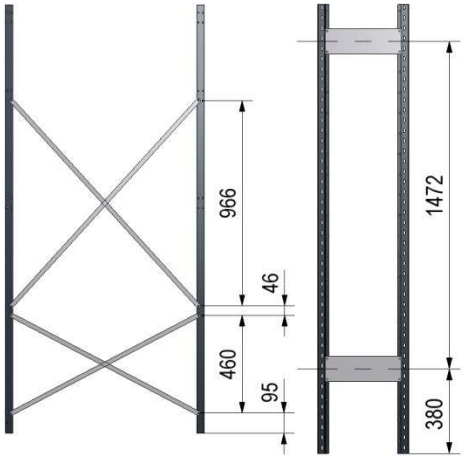

Kandekoormus:
2 tugiplaati: 750kg
3 tugiplaati: 1000kg

Riiul peab olema kinnitatud põranda, katuse või seina külge, kui kõrgus ≥ 6 x riiuli sügavus

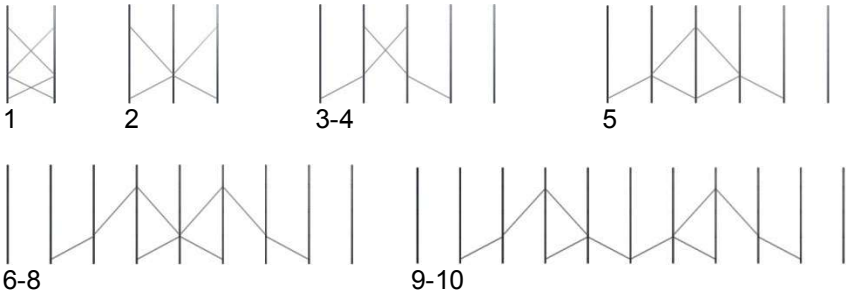

Asukoht	Tüüp	Tk
Ülemine	L/966	2 tk/5 jaotist
Alumine	L/460	2 tk/4 jaotist

H=2295mm ja 2480mm

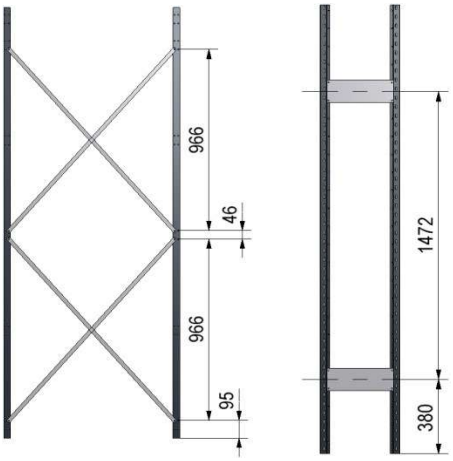

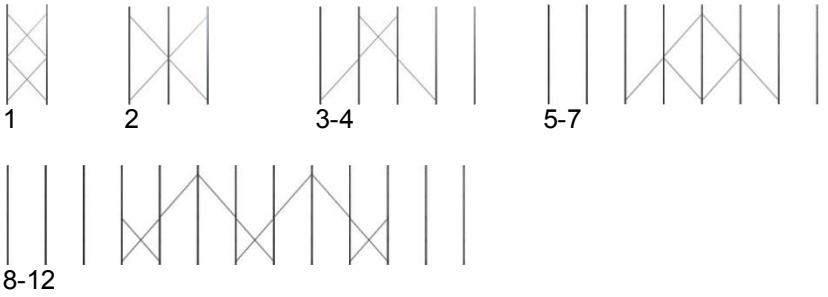

Asukoht	Tüüp	Tk
Ülemine	L/966	2 tk/7 jaotist
Alumine	L/966	2 tk/4 jaotist

H=2665mm ja 3030mm

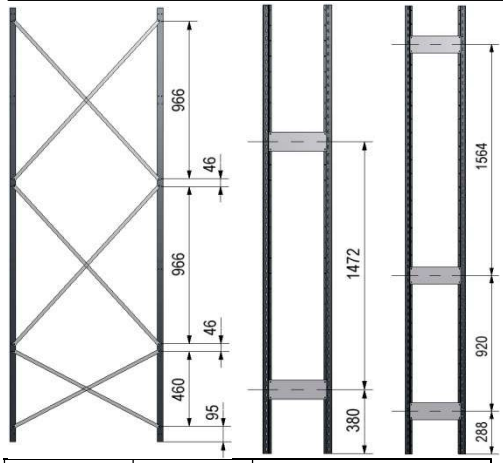

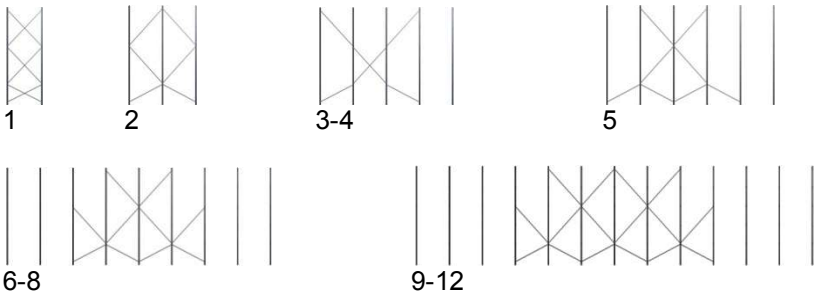

Asukoht	Tüüp	Tk
Ülemine	L/966	2 tk/8 jaotist
Keskmine	L/966	2 tk/5 jaotist
Alumine	L/460	2 tk/4 jaotist